www.sensy.com

5570-5575 TENSIOMETRES POUR CABLE DEROULANT

Capteurs de force destinés à mesurer la tension appliquée sur un câble déroulant.

Modèle 5575 - 0.5 t

Caractéristiques

o Fabrication sur mesure en fonction de votre application :
- type de câble (acier, synthétique, fibre optique, ombilical)
- étendue de mesure
- diamètre du câble (de 6 à 115 mm)
- vitesse de déroulement maximale
- précision

o Classe de protection : IP65

o Matière :
- axe dynamométrique : acier inoxydable
- structure : acier nickelé ou acier inoxydable (en option)

o Gamme complète d'électroniques d'affichage et de limitation de charge certifiés CE disponible

o Longueur du câble : 6 m (autres longueurs disponibles sur demande)

Options les plus fréquentes

Double pont de Wheatstone | Sortie amplifiée | Sortie digitale | Ex i *** | -50°C...+150°C | IP68 Classe de protection

Application(s)

Les modèles 5570-5575 de SENSY sont parfaitement conçus pour répondre aux applications suivantes :

- Contrôle d'amarrage des équipements dans les domaines pétrolier et marin,
- Limitation de charge sur grues à levage "direct",
- Mesure de la tension des câbles de remorquage,
- Mesure de la force exercée par des treuils.

Capacités

5570 - 5575 : de 0.4 à 40 t (jusqu'à 600 t sur demande)

Spécifications	2 - 5 %	
Température de référence	23	°C
Température compensée	-10...+45	°C
Température opérationnelle	-25...+70	°C
Température de stockage	-50...+85	°C
Dérive thermique de sensibilité	<± 0.1	% P.E.*/10°C
Dérive thermique du zéro	<± 0.1	% P.E.*/10°C
Sensibilité nominale	± 1 **	mV/V
Résistance d'entrée	350 ± 2	ohm(s)
Résistance de sortie	350 ± 2	ohm(s)
Résistance d'isolement (50 V)	> 5000	Mohm(s)
Tension d'alimentation de référence	10	VDC
Tension d'alimentation nominale permise	3...12	VDC
Charge maximale admissible	200	% P.E.*
Charge de rupture	> 300	% P.E.*
Utilisation dynamique admissible	70	% P.E.*

* P.E. : Pleine Echelle.
** : peut varier en fonction du type de câble.
*** : sur demande (sous réserve de l'analyse de SENSY).
L'erreur combinée dépend du câble et de l'étalonnage sur site.
Les spécifications peuvent être modifiées sans avertissement.

5570-5575 > DIMENSIONS STANDARD

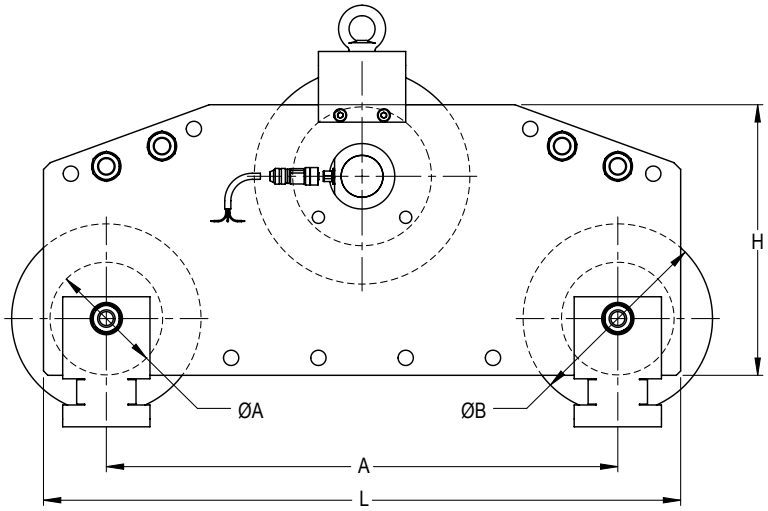

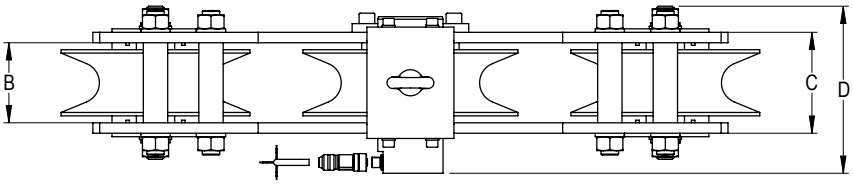

Ref. Item*	Capacités	Ø Câble (mm)	ØA	ØB	R1	A	B	C	D	H	L	Vitesse de déroulement max (m/s)	Poids (kg)
557x-A	400 kg	8	48	90	8.5	500	34	50	110	117	630	1	±9
557x-B	1.5 t	12	48	90	8.5	500	34	50	110	140	630	1	±10.6
557x-C	6 t	16	119	151	9	500	34	50	110	140	661	2	±38
557x-D	20 t	32	120	184	17	900	63	79	159	341	1210	3	±51
557x-E	40 t	36	206	278	19	900	94	122	224	497	1188	4	±224
Ø38 → Ø115 selon les spécifications de conception du client (jusqu'à 600 t)													
*x=Matière : 5570 - acier inoxydable; 5575 - acier nickelé													
Configurateur : https://www.sensy.com/fr/configurateurs-tensiometres/tensiometre-pour-cable-deroulant													

→ Autres capacités et dimensions disponibles sur demande

Dimensions en mm

Autre vue

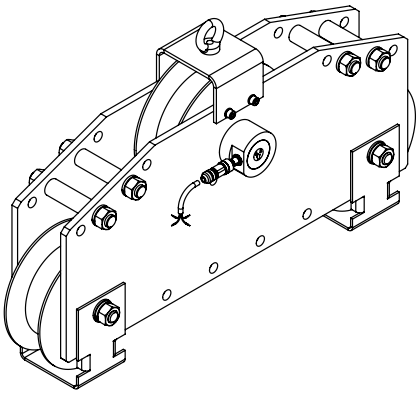

Schéma de câblage

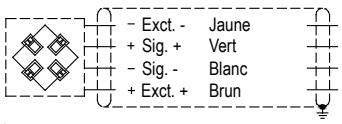

Standard : Faradisation non connectée au capteur
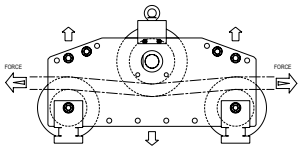
Direction de la force